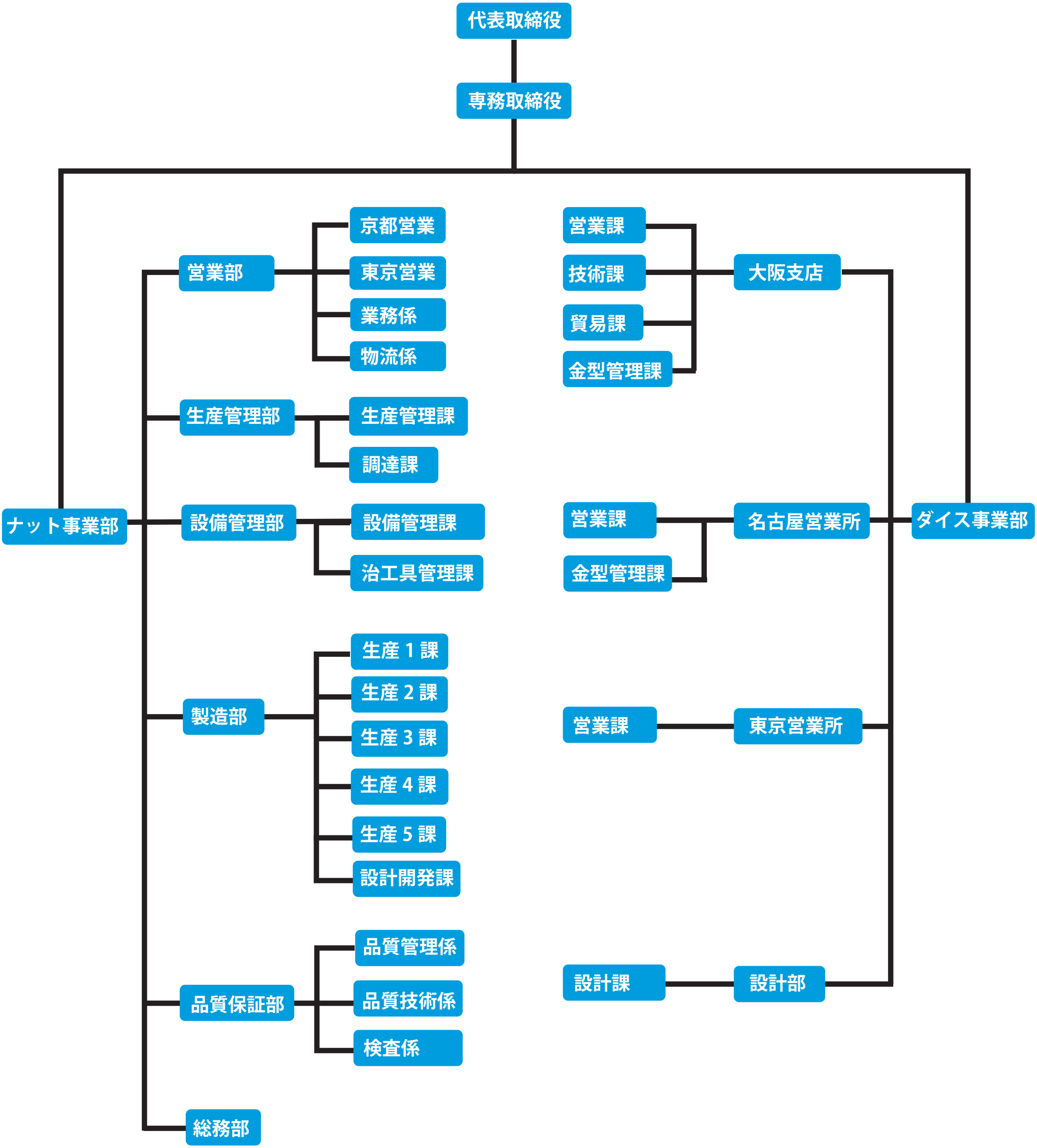
代表取締役
専務取締役
営業部
京都営業
東京営業
業務係
物流係
生産管理部
生産管理課
調達課
ナット事業部
設備管理部
設備管理課
治工具管理課
製造部
生産 1 課
生産 2 課
生産 3 課
生産 4 課
生産 5 課
設計開発課
品質保証部
品質管理係
品質技術係
検査係
総務部
営業課
技術課
貿易課
金型管理課
大阪支店
営業課
金型管理課
名古屋営業所
営業課
東京営業所
設計課
設計部
ダイス事業部